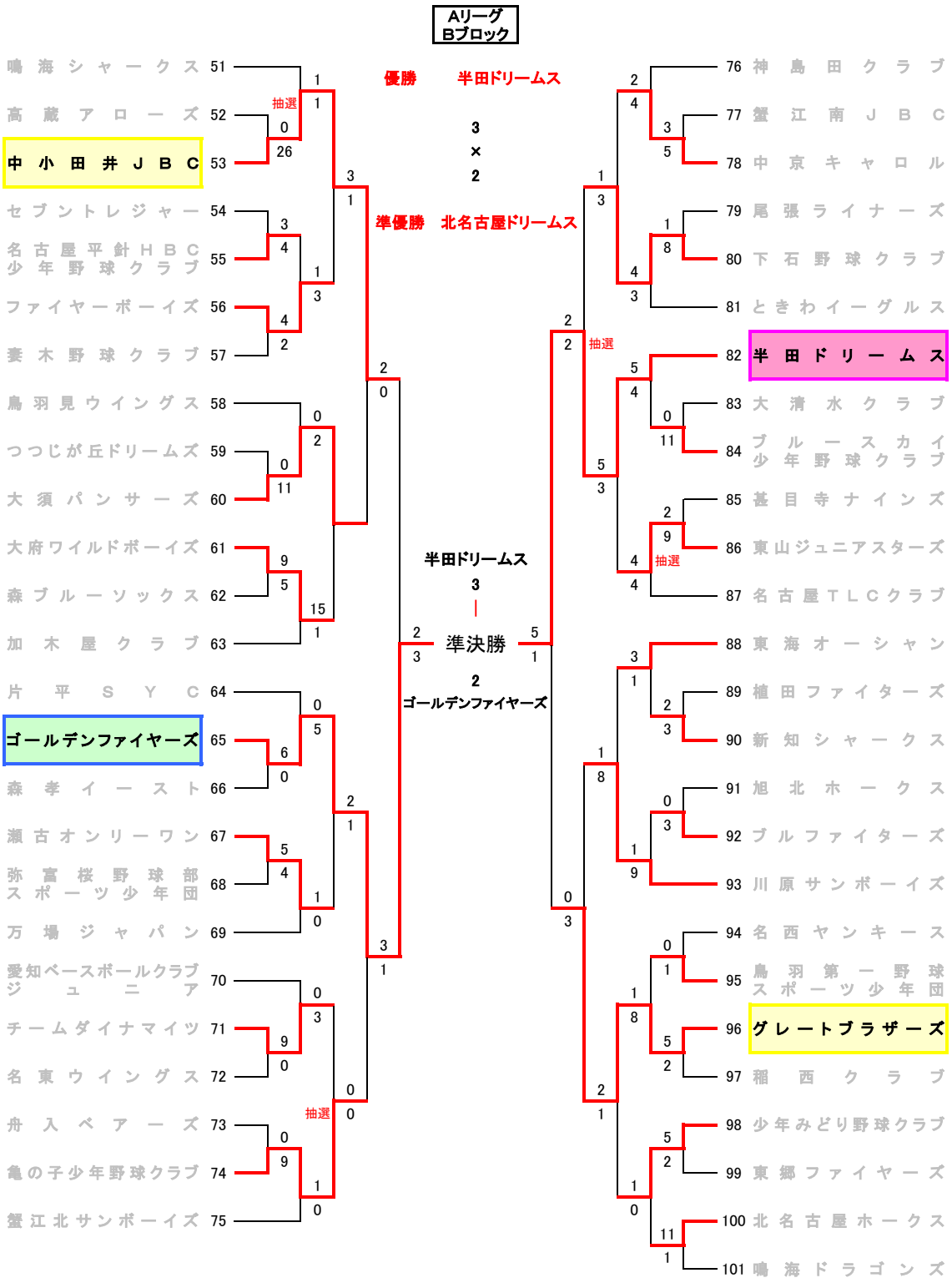第11回世界の山ちゃん旗・第19回中日新聞杯争奪　第32回中京少年野球大会
（兼）くりくり少年野球選手権選考大会